Maßstab prüfen! (Diese Skala muss 10 cm haben)

Z24 Industrietechnik. Einfach online.

Rollenketten Profilfinder – So geht‘s

Drucken Sie im ersten Schritt den Profilfinder mit 100 % auf DIN A4 aus.

Nehmen Sie nun den Profilfinder zur Hand und legen Sie die Kette auf die verschiedenen Profile (Seite 2).

Bestellen Sie jetzt auf www.Z24.de Ihre Rollenkette anhand des passenden Profils.

Bitte achten Sie bei Ihrem Ausdruck unbedingt auf eine 100 %-Ansicht auf DIN A4 und kontrollieren Sie mit einem Lineal den abgebildeten Maßstab. Dieser sollte genau 10 cm lang sein. Stimmt das Maß nicht überein, überprüfen Sie bitte Ihre Druckeinstellungen, damit Sie fortfahren können.

10 cm

Kette finden mittels Bolzenabstand und innerer Breite

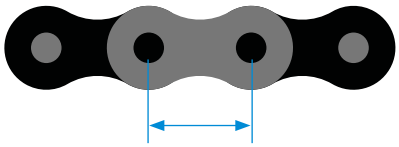

Rollenketten haben immer eine Teilung.
Wenn die Teilung korrekt ist, passt die Kette ins Kettenrad.
Die Teilung ist der Abstand von Bolzen zu Bolzen.
Für den perfekten Lauf ist zusätzlich die innere Breite wichtig.

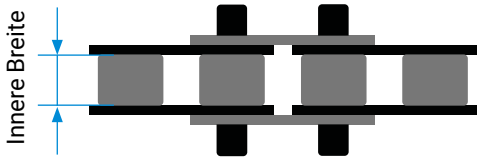

Die innere Breite gibt auch die Breite des Kettenrads vor.
Wenn die innere Breite der Kette schmaler ist als das Kettenrad, passt die Kette nicht. Wenn das Kettenrad wesentlich schmaler ist, kann die Kette kippen.

Bezeichnung auf der Kette

Befindet sich eine aufgeprägte Bezeichnung auf der Kette (z.B. 08B), dann vergleichen Sie diese mit den Profilen auf der nächsten Seite. Weicht diese ab, senden Sie uns einfach eine E-Mail an info@z24.de

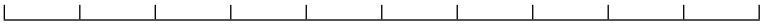

Maßstab prüfen! (Diese Skala muss 10 cm haben)

Z24 Industrietechnik. Einfach online.

03 (5 x 2,5 mm)

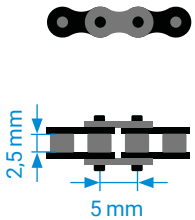

04 (6 x 2,8 mm)

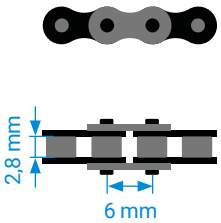

05B (8 x 3 mm)

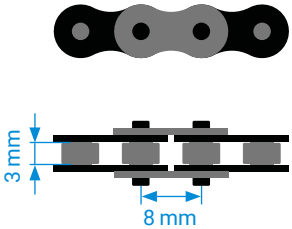

06B (3/8“ x 7/32“)

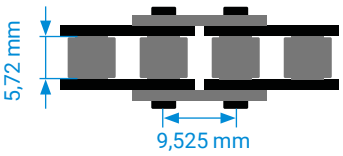

08B (1/2“ x 5/16“)

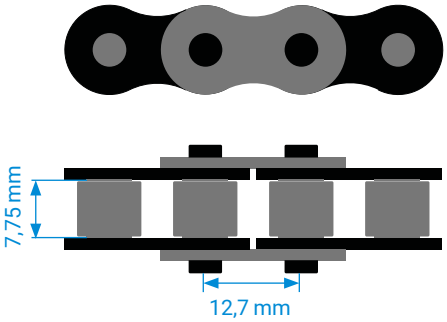

081 (1/2“ x 1/8“)

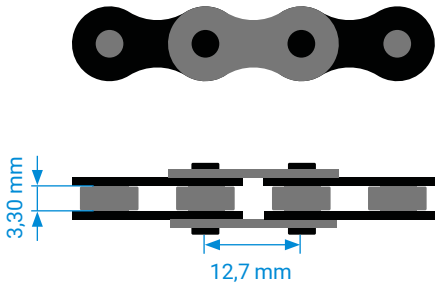

083 (1/2“ x 3/16“)

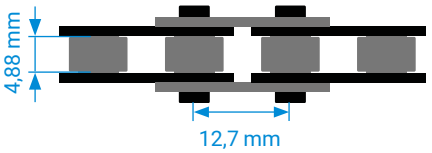

10B (5/8“ x 3/8“)

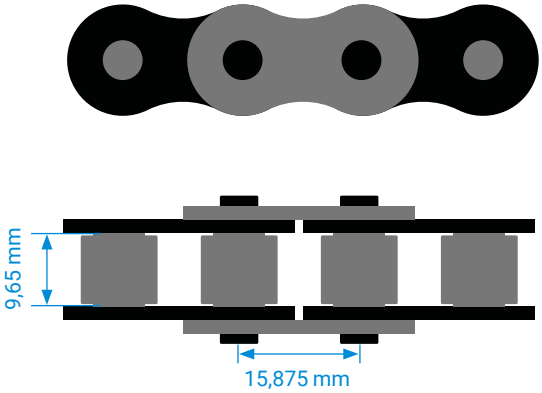

12B (3/4“ x 7/16“)

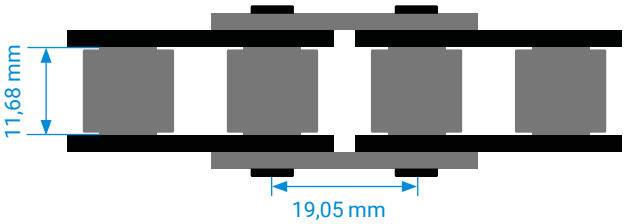
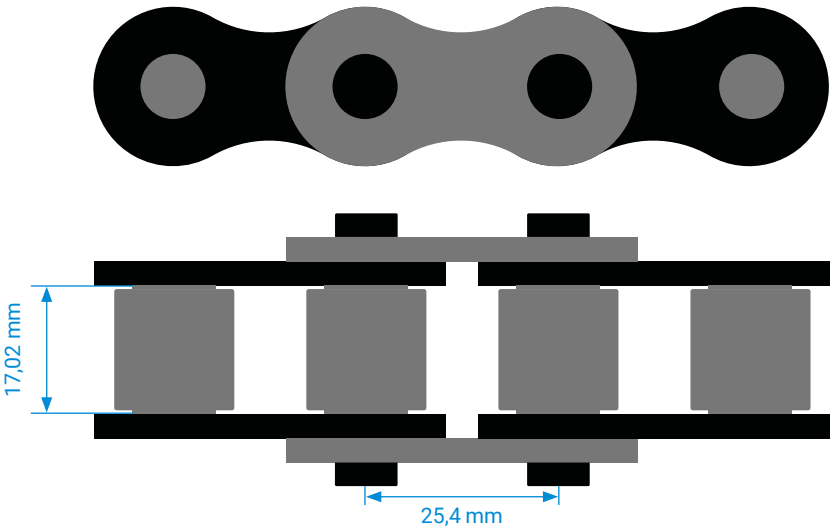
16B (1“ x 17,02 mm)